PIÈCES FOURNIES

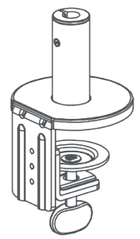 x1	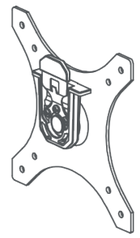 x1
x1	x1
x6 (M4)	x6 (M5)
x1 (3/4/5MM)	

ATTENTION / WARNING

- Ce produit contient des ressorts à gaz à haute pression. Merci de ne pas mettre le feu, ne pas chauffer à haute température, ne pas démonter, afin de ne pas avoir d'accidents.
- Assurez-vous de bien lire le manuel avant l'installation afin de bien comprendre comment l'installer, si vous avez des questions, veuillez visiter notre site Web ou contacter notre service après-vente.
- Veuillez vous assurer que le bureau peut supporter le poids du support et du moniteur avant l'installation.
- Veuillez utiliser les outils fournis lors de l'installation. Le mieux est de l'installer à 2 personnes.
- Ce produit contient de petites pièces, gardez-les hors de portée des enfants.

- This product contains high-pressure gas spring accessories, do not put into the fire, high temperature baking or unauthorized disassembly, or may cause unpredictable persona! injury.
- Make sure to read the manual before installation and fully understand how to install, if you have any questions, please visit our website or contact the relevant after-service.
- Kindly please make sure the desktop could bear the weight of mount and monitor before installation.
- Please use the supporting tools when installing. It is better for installation by 2 people. Please be careful.
- This product contains small parts, keep these away from children.

REKT

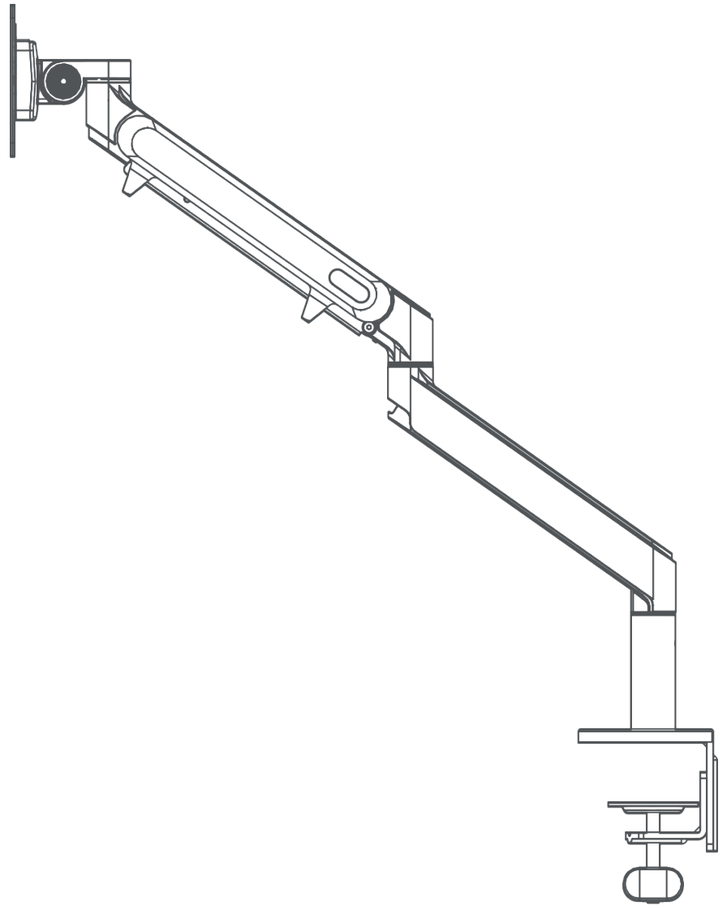

MANUEL D'INSTALLATION / INSTALLATION INSTRUCTIONS

EZ-1

1

Pour Installer le support au bord de votre bureau.
For installation on open edge of work surface.

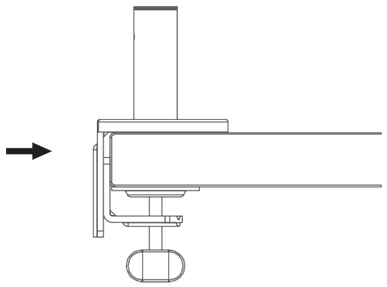

Pour installer le support à travers un œillet
For installation through a grommet hole.

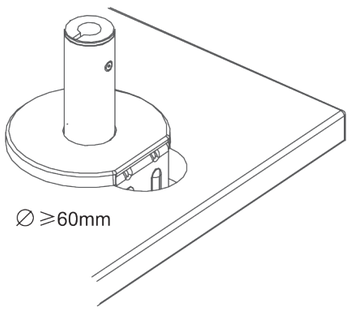

Avant d'insérer la base, veuillez devisser la partie inférieure du support en desserrant les vis avec la clé hexagonale.

Before inserting the Base Stem, please detach the Bottom Clamp from the Top Bracket by loosening Bracket Screws with Hex Key .

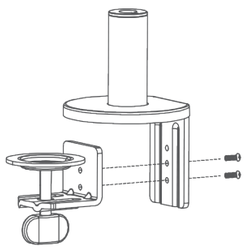

2

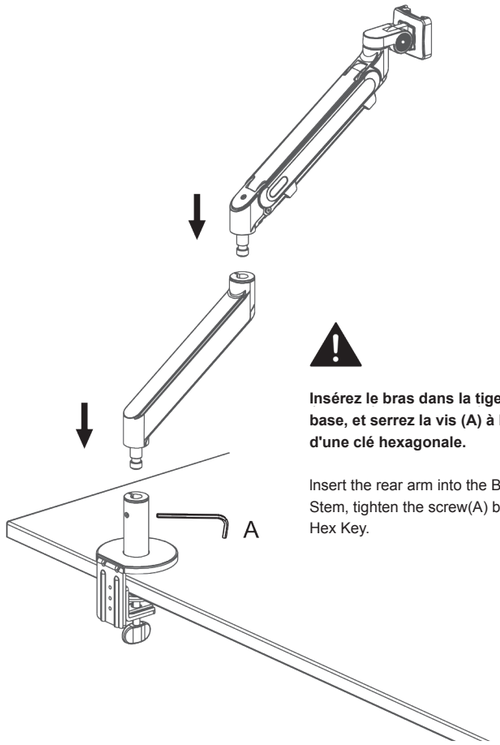

Insérez le bras dans la tige de base, et serrez la vis (A) à l'aide d'une clé hexagonale.

Insert the rear arm into the Base Stem, tighten the screw(A) by Hex Key.

3

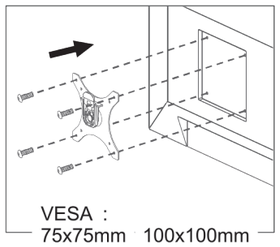

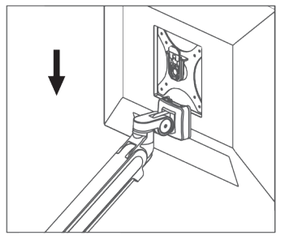

Visser le support VESA à votre moniteur : 75x75mm 100x100mm.

Gestion des câbles

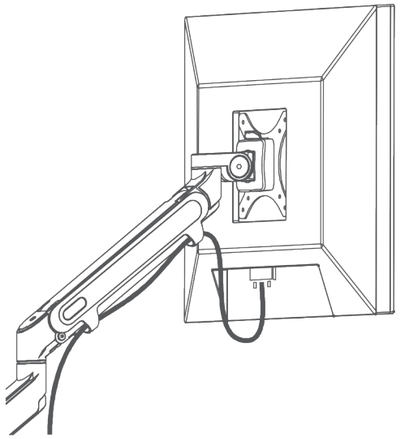

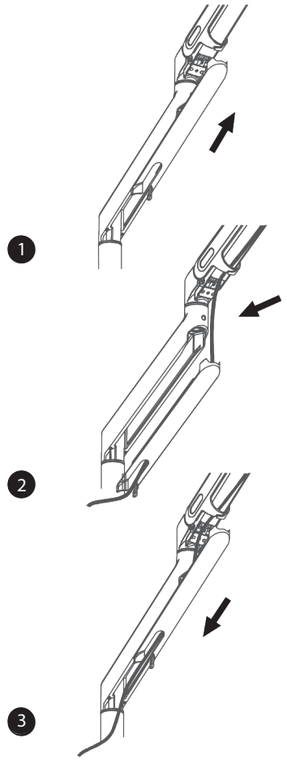

Réglages du bras

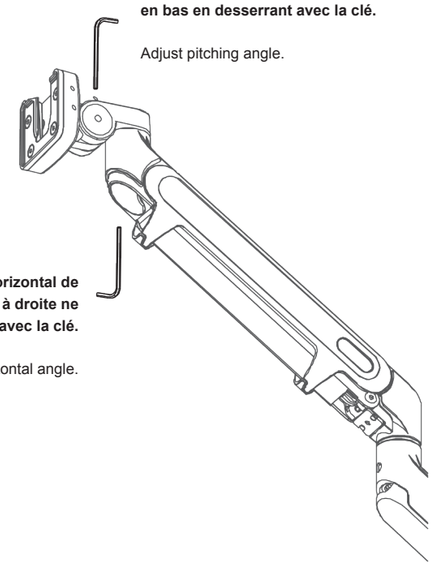

Ajuster l'angle vertical de haut en bas en desserrant avec la clé.

Adjust pitching angle.

Ajuster l'angle horizontal de gauche à droite ne desserant avec la clé.

Adjust horizontal angle.

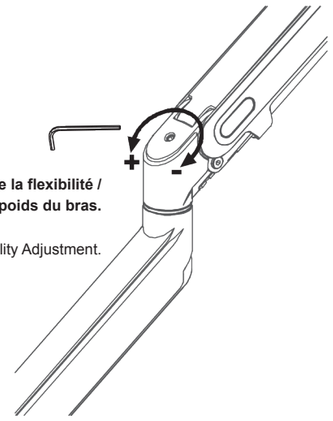

Réglage de la flexibilité / contrepoids du bras.

Flexibility Adjustment.