REKT

MANUEL D'UTILISATION ET GUIDE D'INSTALLATION

AVERTISSEMENT

Le non suivi de ces instructions peut entraîner des blessures graves.

- Ce produit est conçu uniquement pour s'asseoir. Ne vous tenez pas debout sur le siège.
- N'utilisez pas ce produit si tous les boulons et pièces ne sont pas fermement serrés.
- Si des pièces manquent, sont endommagées ou usées, réparez le produit avec des pièces de rechange du fabricant.
- Ne vous asseyez pas sur les accoudoirs de ce produit.
- Ce produit est conçu pour asseoir qu'une seule personne à la fois.
- Les enfants de moins de 10 ans peuvent avoir besoin d'aide et de supervision pour utiliser ce

PIÈCES

Veuillez-vous assurer que vous avez tous les composants et outils listés.
Veuillez contacter le Service Client REKT s'il vous en manque.

A	B	C	D
E	F	G D G x2	H x5
I x3+1 (M8x25MM)	J x2+1 (M6x22MM)	K x6+1 (M6x30MM)	L x4+1 (M8x60MM)
M x1	N x6 (ø6x14x1.5MM)	O x7 (ø8x17x1.5MM)	P x7 (M8)

ASSEMBLAGE

1

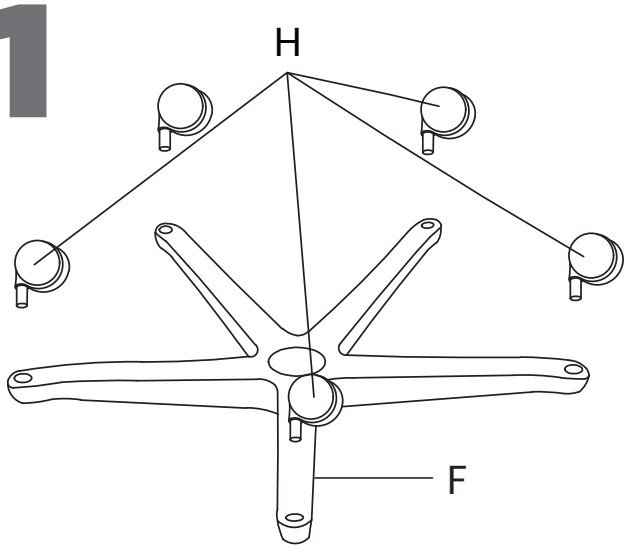

Retournez la base à l'envers et insérez les roulettes dans la base.

2

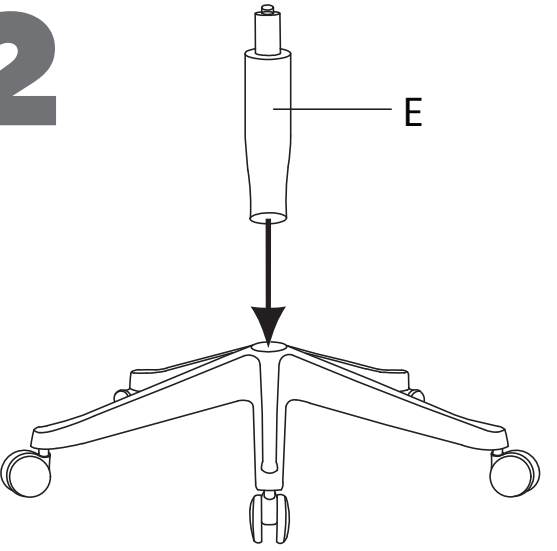

Insérez le vérin à gaz dans la base.

3

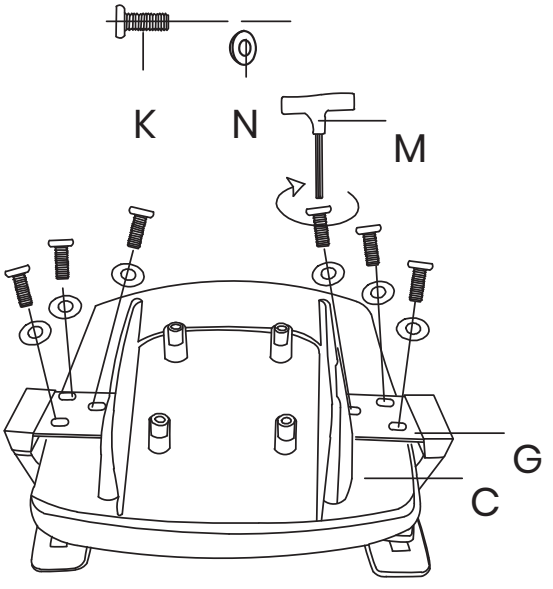

Serrez les boulons et les rondelles alignés dans les trous de la base à l'aide d'un tournevis.

4

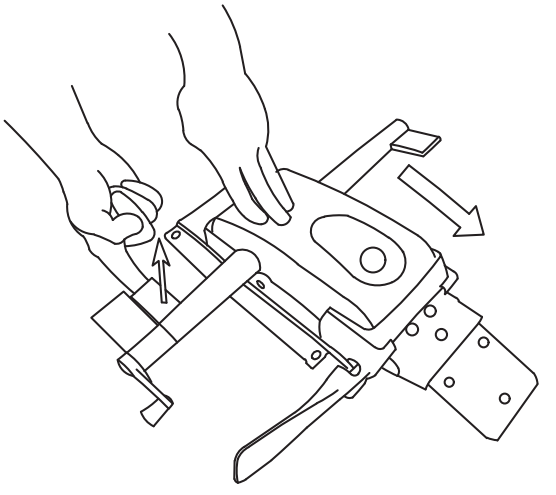

Poussez la poignée et le mécanisme dans le sens de la flèche afin que les trous des vis soient visibles.

ASSEMBLAGE

5

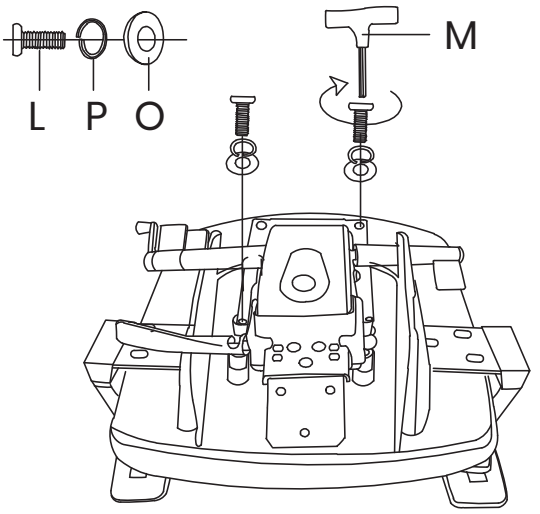

Alignez et serrez les boulons, les rondelles de blocage de ressort et les rondelles dans les trous de la base à l'aide d'un tournevis.

6

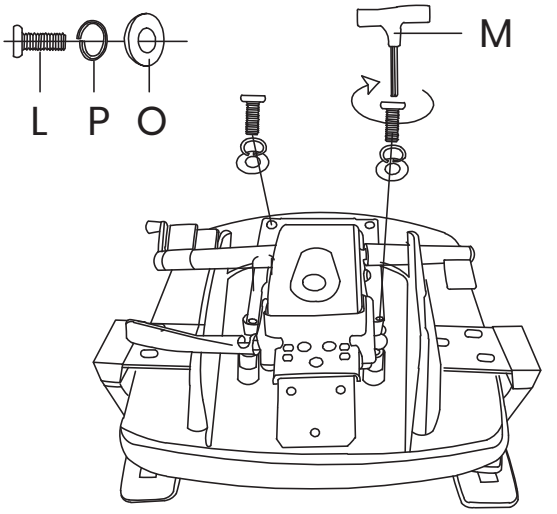

Placez deux boulons et les rondelles correspondantes dans le fauteuil et serrez-les.

7

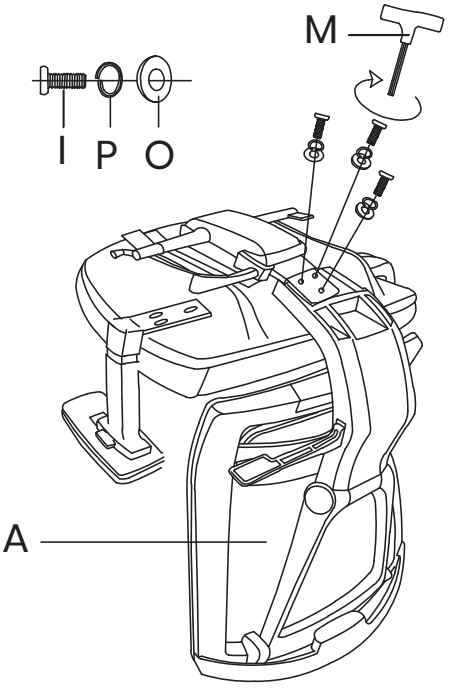

Placez trois vis et les rondelles correspondantes aux points indiqués ci-dessous pour fixer le dossier du fauteuil au siège.

8

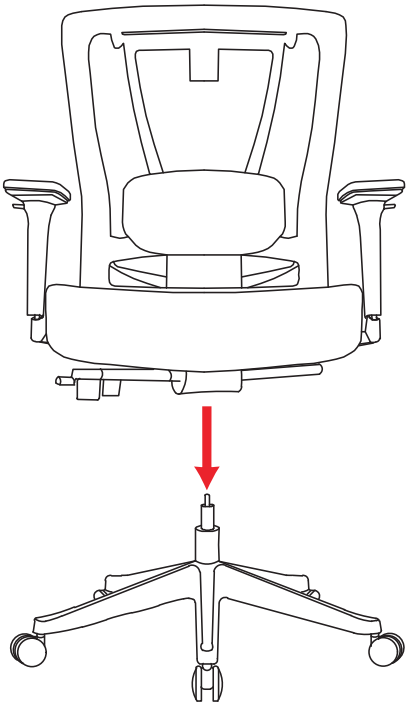

Abaissez le siège sur le vérin à gaz.

ASSEMBLAGE

9

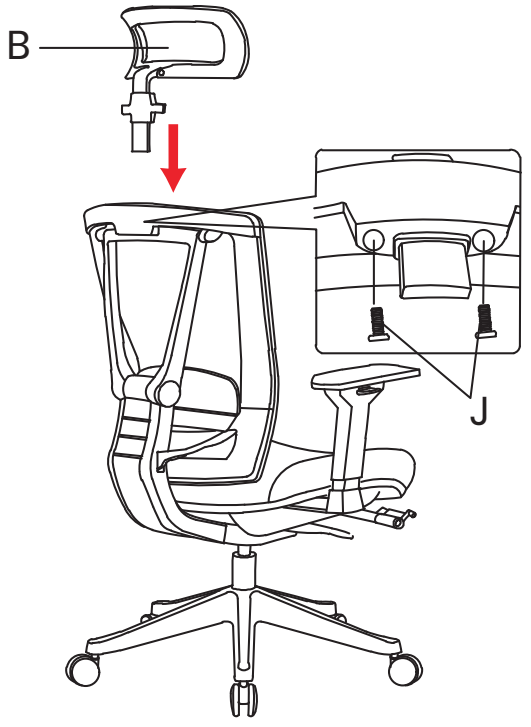

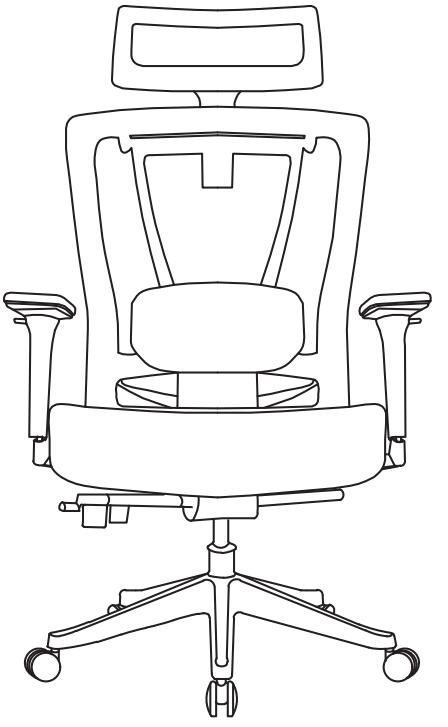

Placez l'appui-tête au sommet du dossier du siège.

GUIDE DES FONCTIONS

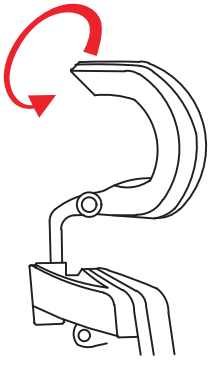

Ajustez l'angle de l'appui-tête jusqu'à 45 degrés.

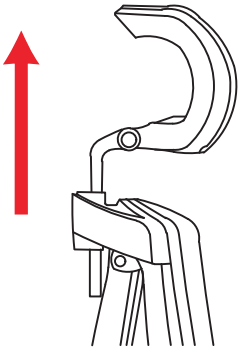

Ajustez la hauteur de l'appui-tête sur une plage de 70 mm.

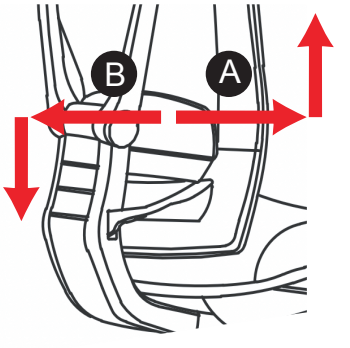

Ajustez la hauteur du support lombaire sur une plage de 65 mm.

Ⓐ Pour le monter : Exercez une pression du haut du support lombaire vers l'avant puis tirer le vers le haut tout en gardant la pression.
Ⓑ Pour le descendre : Exercez une pression du haut du support lombaire vers l'arrière puis pousser le vers le bas tout en gardant la pression.

GUIDE DES FONCTIONS

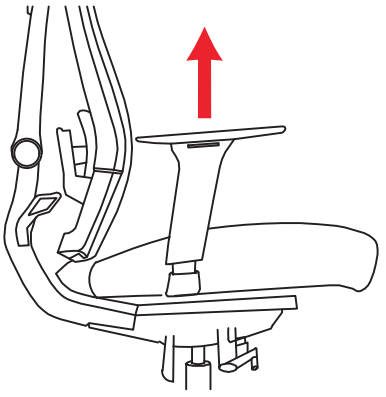

Appuyez sur les languettes sous les accoudoirs pour les régler vers le haut et vers le bas.

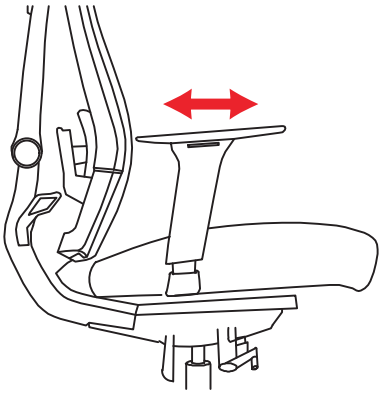

Le rembourrage des accoudoirs peut glisser vers l'avant et l'arrière.

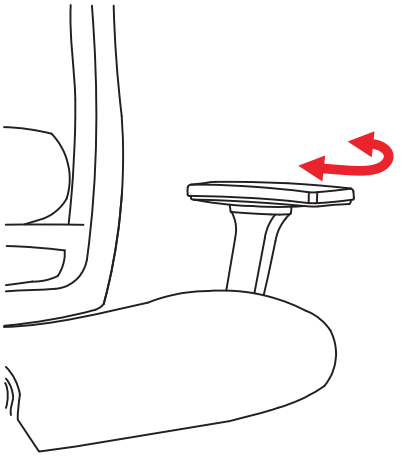

Le rembourrage des accoudoirs peut pivoter vers la gauche et la droite.

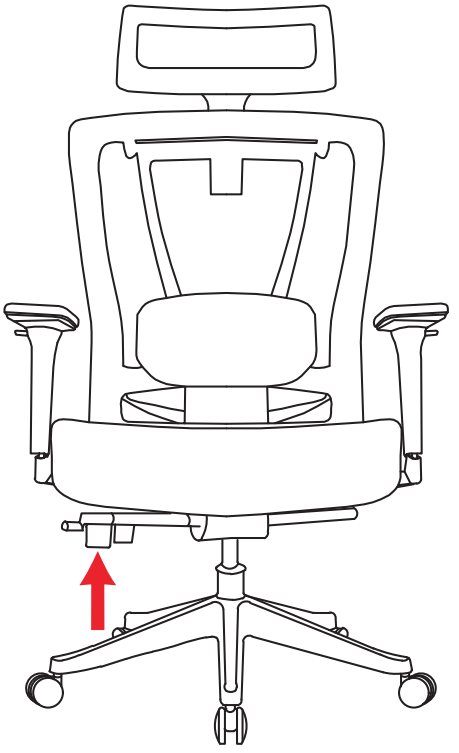

Tirez la poignée vers le haut pour régler la hauteur du siège.

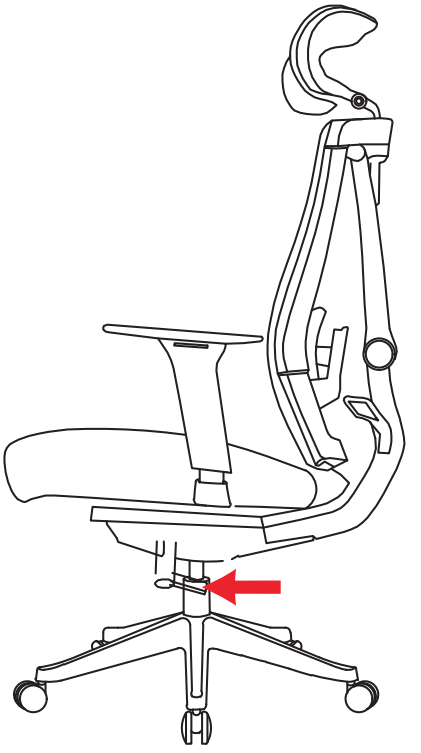

Cette poignée contrôle l'inclinaison du dossier du fauteuil.

GUIDE DES FONCTIONS

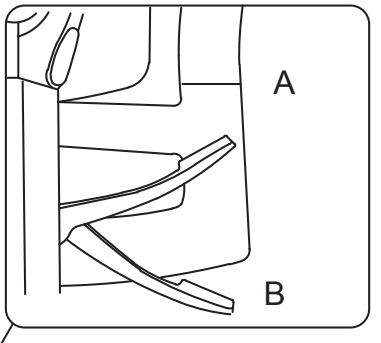

A est la position verrouillée.
B est la position déverrouillée.
Permet de régler l'angle du dossier.

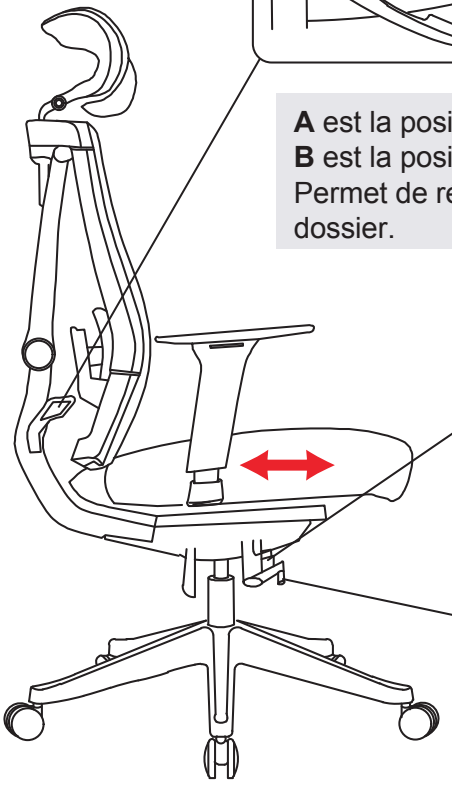

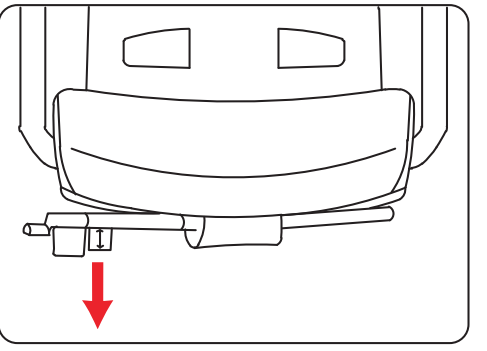

60 mm à l'avant et à l'arrière.
En tirant la poignée vers le haut, ajustez le coussin du siège jusqu'à 60 mm de profondeur.
Relâchez la poignée et le siège est verrouillé.

Tournez la poignée dans le sens des aiguilles d'une montre pour augmenter la tension de l'inclinaison du dossier.
Pour diminuer la tension de l'inclinaison du dossier, tournez la poignée dans le sens inverse des aiguilles d'une montre.

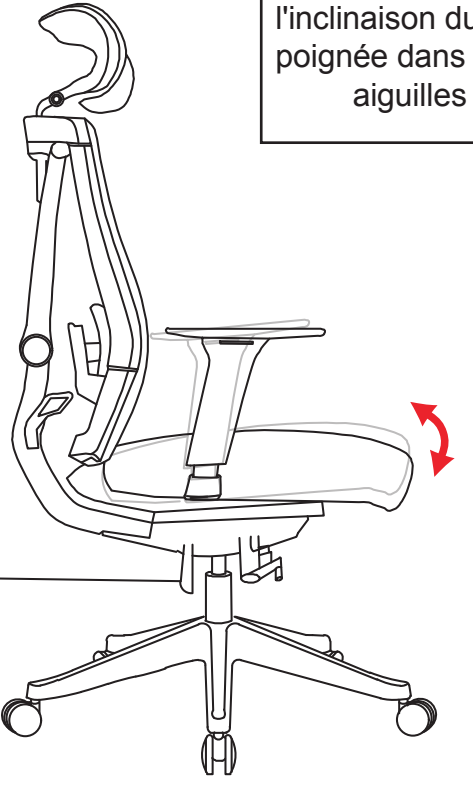

Pivotez la poignée dans le sens des aiguilles d'une montre pour activer la fonction d'inclinaison de l'assise.
Verrouillez le siège dans la position souhaitée en pivotant la poignée dans le sens inverse des aiguilles d'une montre.

GARANTIE DES CHAISES REKT

Cette garantie vous confère des droits spécifiques. Vous pouvez également avoir d'autres droits accordés en vertu de la législation locale. Ces droits peuvent varier.

CONTRAT DE GARANTIE

● Si le produit présente des défauts de matériaux ou de fabrication, REKT assurera le service de réparation ou de remplacement pendant la période de garantie.
● Notre service de garantie est basé sur la date de facturation.

CONDITIONS OÙ L'ENTRETIEN GRATUIT N'EST PAS FOURNI

● Toute faute ou dommage causé par une catastrophe naturelle (tempête, incendie, inondation, tonnerre, tremblement de terre, etc.).
● Toute faute ou tout dommage causé par des facteurs accidentels et par des raisons artificielles (telles que gratter, écraser, déplacement, compression, taches,
corrosion, émeute, mauvaise utilisation, dommages malveillants, etc.).
● Utilisé dans un environnement de travail inadéquat (notamment une température élevée, une humidité élevée, un afflux d'eau, etc.).
● Impossibilité de fournir la facture pour prouver que le produit est toujours sous garantie.
● La période de garantie a expiré.
●Tout défaut ou dommage causé par le non-respect des réglementations énoncées dans le manuel d'utilisation ou incorrect, traitement brutal et/ou négligent.
● Tout défaut ou dommage causé par l'utilisation de pièces non certifiées par le
fabricant original de REKT.
● Le problème est dû à une réparation ou à un ajustement incorrect par l'acheteur sans autorisation de REKT.
● Le produit n'a pas été acquis auprès d'un distributeur agréé de la société ou a été acquis de sources illicites.
● Le carton, le manuel et autres accessoires ne sont pas garantis.

LIMITATIONS DE RESPONSABILITÉ

● Les produits REKT ne doivent pas être utilisés dans les dispositifs de survie.
● La responsabilité de REKT en matière de garantie est limitée à la réparation ou au remplacement. La décision de savoir si réparer ou remplacer appartient exclusivement à REKT.

MENTIONS LÉGALES

● Pour régler la hauteur du fauteuil, tirez doucement le levier vers le haut. Ne forcez pas trop pour tirer le levier.
● Portez des gants de protection lors du montage du fauteuil. Il est de votre responsabilité d'utiliser une protection appropriée pour éviter tout dommage physique.
● Lorsque vous faites basculer le fauteuil, que vous l'utilisez d'une autre manière ou que vous ajustez la hauteur, l'inclinaison, la position ou l'équilibre du fauteuil ou de l'un de ses composants, veuillez :
- faire attention à la position de votre main et maintenez-la à l'écart des espaces où elle pourrait être happée ou blessée.
- ne pas faire de mouvements rapides ou violents.
- ne pas faire de mouvements rapides ou violents.
- (lorsque le fauteuil est en mouvement), ne touchez aucune de ses commandes de réglage pour ne pas nuire à sa stabilité ni provoquer une chute potentiellement dangereuse.
- (lorsque vous inclinez le fauteuil au maximum), réglez le niveau de contrôle
correspondant en position verrouillée, gardez les deux pieds au sol et abstenez-vous de tout mouvement violent , brutal qui pourrait faire basculer le fauteuil.
- Gardez à l'esprit que cette chaise est conçue uniquement pour être assis et allongé et qu'elle ne doit être utilisée que pour ces utilisations.
- Ne vous asseyez pas sur le bord de la chaise ou des accoudoirs.
- Ne placez pas le fauteuil dans un endroit susceptible d'être exposé au soleil de façon prolongée voir constante. Les couleurs du produit risquent de s'estomper lorsqu'elles sont exposées au soleil.
- N'utilisez pas de produits abrasifs et ne frottez pas énergiquement lors du
nettoyage. Veuillez vous en tenir à des produits doux adaptés à des matériaux
délicats.
- Toutes les pièces doivent être vérifiées de temps en temps pour confirmer leur
intégrité et s'assurer que les vis ne sont pas desserrées.
- Si une partie du produit est ou semble être endommagée, manquante ou desserrée, veuillez contacter le distributeur local et ne pas utiliser le produit.

Capacité de charge maximale stationnaire de 150 kg.
Veuillez ne placer aucun corps ou objet de plus de 150 kg sur cette chaise.

REKT - 128bis avenue Jean Jaures - 94200 Ivry sur seine - France **www.rekt.fr**